AYA 2-AYB

2e partie

© Modèle déposé E.T.A.I.

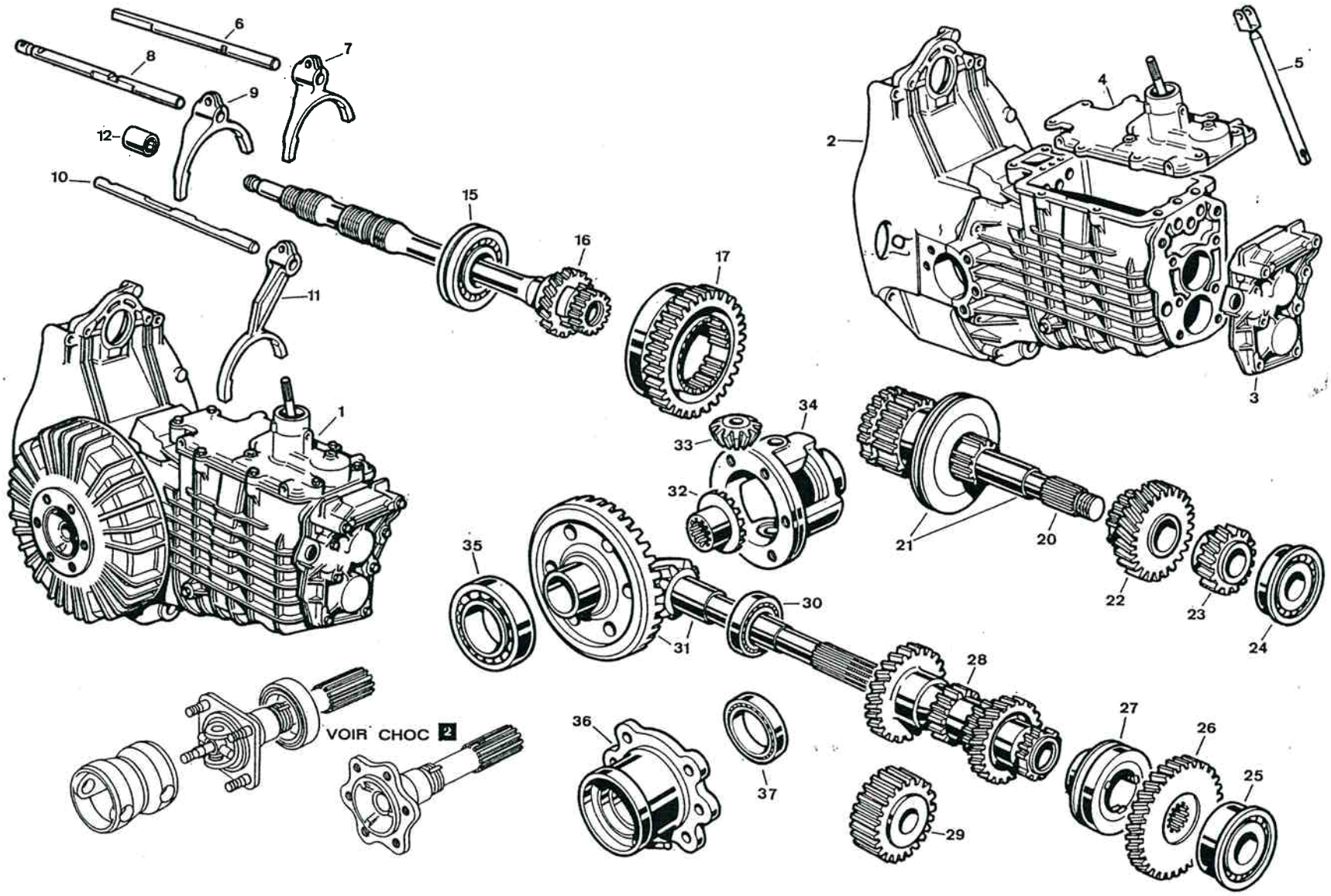

Embrayage : voir opérations d'entretien courant, page T. 46.

EQUIPEMENT DES MOTEURS

© Modèle déposé E.T.A.I.

1re partie

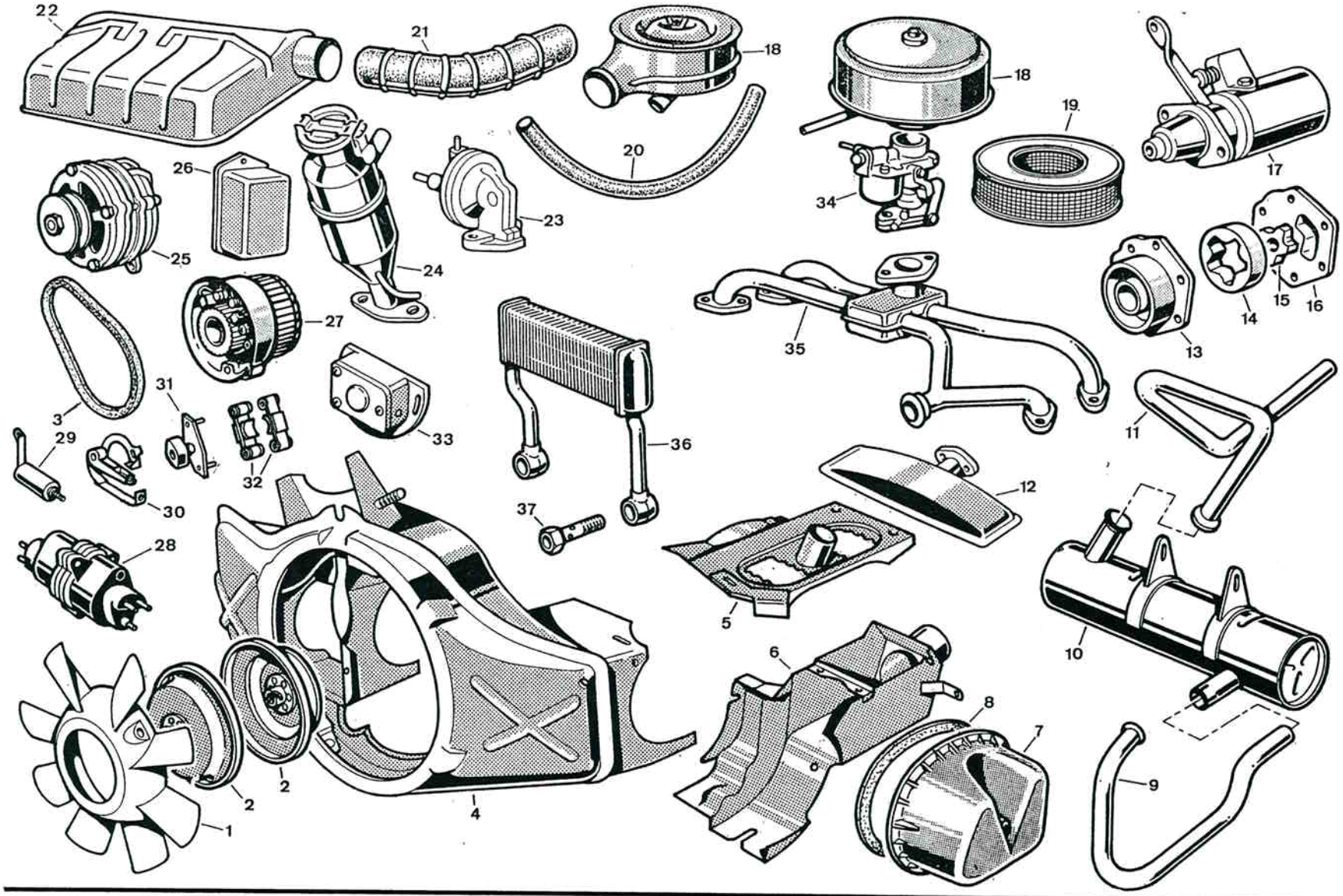

Le BAREME des TEMPS de MAIN-D'ŒUVRE ci-contre, d'origine CITROEN, a été établi en accord avec les EXPERTS de la C.S.N.E.A.F. et par nos SERVICES TECHNIQUES

Si le renseignement que vous cherchez n'est pas sur cette page, consultez le MODE D'EMPLOI pages T. 57 et T. 58.

NOMENCLATURE ET TARIF H.T. DES PIÈCES DÉTACHÉES EN VIGUEUR AVRIL 1969

Rep.	N° pièce	Désignation	Prix
1	AM 241-1b	Ventilateur 8 pales ..... AYA	15,27
—	AM 241-1	Ventilateur 8 pales ..... AYA 3	15,27
2	AY 241-2	Moyeu avec flasque support de ventilateur .... AYA	12,39
—	AK 241-3	Poulie de ventilateur ..... AYA 3	17,94
3	AK 532-17	Courroie d'alternateur ..... AYA 3	3,81
4	AYA 242-1	Collecteur d'air ..... AYA	27,81
—	AY 242-1b	Collecteur d'air ..... AYA 3	43,57
5	AZ 643-70h	Tôle G sur culasse ..... AYA	6,89
—	AK 643-70	Tôle G sur culasse ..... AYA 3	4,08
6	AZ 643-3h	Tôle G sous culasse avec prise chauffage AYA-AYA 3	9,48
7	AM 132-2	Couvre-culasse ..... AYA-AYA 3	6,82
8	A 132-3	Joint de couvre-culasse ..... AYA-AYA 3	1,60
9	AZ 182-99	Tube AV d'échappement ..... AYA	10,42
—	AYA 182-99	Tube AV d'échappement ..... AYA 3	9,76
10	AK 182-1a	Pot de détente ..... AYA-AYA 3	35,65
11	AYA 182-4	Tube interm. entre pot de détente et silencieux échappement ..... AYA-AYA 3	11,16
12	AM 222-6a	Tamis ou crépine d'aspiration d'huile ... AYA-AYA 3	7,23
13	AM 113-6a	Corps de pompe à huile (coussinet d'arbre à cames) AYA-AYA 3	12,77
14	AZ 222-8	Roue à denture int. de pompe à huile ..... AYA	3,11
—	AM 222-8a	Roue à denture int. de pompe à huile ..... AYA 3	2,90
15	AZ 222-7	Pignon de pompe à huile ..... AYA	2,37
—	AM 222-7a	Pignon de pompe à huile ..... AYA 3	2,20
16	AZ 222-87	Couvercle de pompe à huile ..... AYA-AYA 3	6,66
17	AM 533-01	Démarreur DUCELLIER 6 V ..... AYA	261,22
—	AM 533-01a	Démarreur PARIS-RHONE 6 V ..... AYA	257,80
—	AZ 533-01d	Démarreur ISKRA 6 V ..... AYA	159,15
—	AK 533-05b	Démarreur DUCELLIER 12 V ..... AYA 3	261,35
—	AK 533-05c	Démarreur PARIS-RHONE 12 V ..... AYA 3	245,26
18	AYA 171-0b	Filtre à air MIOM ..... AYA	33,66
—	AYA 171-0d	Filtre à air MIOM ..... PA-AYA 3	50,02
19	AZ 171-5	Cartouche de filtre à air MIOM ..... AYA	8,18
—	AM 171-5b	Cartouche de filtre à air MIOM ..... PA-AYA 3	11,82
20	AYA 171-111	Tube souple d'aspiration de filtre à air ... PA-AYA 3	11,24
21	AYA 171-41	Tube caoutch. liaison filtre-silencieux adm. PA-AYA 3	12,47
22	AYA 171-70a	Silencieux d'admission ..... PA	48,44
—	AYA 171-70c	Silencieux d'admission ..... AYA 3	44,79
23	A 173-0	Pompe à essence GUIOT ..... AYA	26,70
—	A 173-0a	Pompe à essence SEV ..... AYA	28,03
—	AM 173-0c	Pompe à essence SEV ..... AYA 3	28,03
24	AK 221-1	Reniflard avec tube de remplissage d'huile .... AYA	19,77
—	AM 221-1d	Reniflard avec tube de remplissage d'huile PA-AYA 3	22,55
25	AYA 532-010	Alternateur DUCELLIER 12 V ..... AYA 3	148,16
26	AK 535-1	Régulateur DUCELLIER 12 V ..... AYA 3	28,23
—	AZ 535-1b	Régulateur DUCELLIER 6 V ..... AYA	67,99
—	AZ 535-1c	Régulateur PARIS-RHONE 6 V ..... AYA	67,08
—	AZ 535-1e	Régulateur CIBIE 6 V ..... AYA	33,45
27	AZ 532-0b	Dynamo DUCELLIER 6 V ..... AYA	152,60
—	AZ 532-0c	Dynamo PARIS-RHONE 6 V ..... AYA	123,83
28	AZU 212-01	Bobine d'allumage 6 V ..... AYA	37,11
—	AM 121-08a	Bobine d'allumage 12 V ..... AYA 3	39,70
29	A 211-8	Condensateur ..... (→ 10/68 AYA-AYA 3)	5,18
—	AZ 211-8	Condensateur ..... (10/68 → AYA-AYA 3)	4,33
30	A 211-17	Rupteur ..... (→ 10/68 AYA-AYA 3)	6,46
—	AZ 211-17	Rupteur ..... (10/68 → AYA-AYA 3)	6,46
31	A 211-4a	Came d'allumeur avec entraîneur ..... AYA-AYA 3	6,33
32	AZ 211-6a	Masses d'avance automatique . (AYA → 12/67)-AYA 3	2,13
—	AYA 211-6	Masses d'avance automatique ..... 12/67 → AYA	6,39
33	AZ 211-05	Allumeur complet ..... AYA-AYA 3	19,64
34		Carburateur (s'adresser au fabricant).	
35	AYA 141-1	Tubulure admission-échappement ..... AYA	68,73
—	AYA 141-1b	Tubulure adm.-éch. avec support altern. ..... AYA 3	88,33
36	AZ 225-1	Réfrigérateur d'huile sans vis raccord ..... AYA	22,48
—	AM 225-1b	Réfrigérateur d'huile sans vis raccord ..... AYA 3	27,59
37	A 225-91	Vis raccord ..... AYA-AYA 3	0,77

TEMPS DE MAIN-D'ŒUVRE ORIGINE CONSTRUCTEUR

facturables et à ne pas dépasser, exprimés en heures et en centièmes d'heure

Rep.	Opération	Temps
1 ou 2 ou 3	VENTILATEUR ou MOYEU ou COURROIE D'ALTERNATEUR (sauf pour AYA-AYA 2 avec dyn.) - Dépose-repose ou remplacement y compris dépose-repose de la calandre ou de l'ensemble pare-chocs-support d'habillage AV (partiellement)	
	Dépose-repose AYA-AYA 2 Dyn.	1,25
	Remplacement AYA-AYA 2 Dyn.	1,50
	Dépose-repose AYA 3-AYA 2-AYB Alt.	1,75
	Remplacement AYA-AYA 3-AYA 2-AYB Alt.	2,00
—	VENTILATEUR ou MOYEU ou COURROIE D'ALTERNATEUR (sauf pour AYA-AYA 2 avec dyn.) - (Ensemble pare-chocs-support d'habillage AV déposé) - Dépose-repose ou remplacement	
	Dépose-repose AYA-AYA 2 Dyn.	0,25
	Remplacement AYA-AYA 2 Dyn.	0,50
	Dépose-repose AYA-AYA 3-AYA 2-AYB Alt.	0,50
	Remplacement AYA-AYA 3-AYA 2-AYB Alt.	0,75
4	COLLECTEUR D'AIR - Remplacement y compris dépose-repose de l'ensemble pare-chocs-support d'habillage AV, du ventilateur, de la dynamo ou de l'alternateur - Désaccouplement-accouplement des supports AV du moteur (pour le soulever)	
	AYA-AYA 3	3,00
	AYA 2-AYB	2,75
7	COUVRE-CULASSE - Dépose-repose ou remplacement y compris collage du joint (8) et contrôle des fuites	0,50
—	2 COUVRE-CULASSES - Même opération	0,75
9	TUBE AV D'ECHAPPEMENT - Dépose-repose ou remplacement AYA-AYA 3	1,25
—	ECHANGEUR - Dépose-repose ou remplacement y compris réglage des commandes et dépose-repose du filtre-silencieux d'admission pour le côté G	
	AYA 2-AYB Côté G	1,00
	AYA 2-AYB Côté D	0,75
10	POT DE DETENTE - Remplacement	1,25
11	TUBE INTERMEDIAIRE D'ECHAPPEMENT - Remplacement	1,00
16	COUVERCLE DE POMPE A HUILE (moteur déposé) - Dépose-repose pour remplacement du joint	
	AYA-AYA 3	1,00
	AYA 2-AYB	2,25
17	DEMARREUR - Dépose-repose ou remplacement	0,50

Voir suite de l'équipement des moteurs page T. 42

CITROËN DYANE

2e partie AYA 2-AYB

NOMENCLATURE ET TARIF H.T. DES PIÈCES DÉTACHÉES EN VIGUEUR AVRIL 1969

Rep.	No pièce	Désignation	Prix
1	AY 241-1	Ventilateur 8 pales ..... AYA 2	8,01
—	AM 241-1b	Ventilateur 8 pales ..... AYB	15,27
2	AY 241-2	Moyeu avec flasque support de ventilateur .. AYA 2	12,39
—	AM 241-3d	Poulie-support de ventilateur avec moyeu ..... AYB	19,53
3	AY 532-17	Courroie d'alternateur .....AYA 2-AYB	3,88
4	AY 242-1	Collecteur d'air (dynamo) ..... AYA 2	20,61
—	AY 242-1a	Collecteur d'air (alternateur) ..... AYA 2	25,33
—	AM 242-1b	Collecteur d'air ..... AYB	15,27
5	AY 242-83	Conduit de refroidissement sup. G ..... AYA 2	8,13
—	AM 242-83b	Conduit de refroidissement sup. G ..... AYB	9,32
6	AY 242-90	Conduit de refroidissement inf. G ..... AYA 2	6,05
—	AM 242-94b	Conduit de refroidissement inf. G ..... AYB	6,55
7	AM 132-2b	Couvre-culasse ..... AYA 2-AYB	5,05
8	AM 132-3a	Joint de couvre-culasse ..... AYA 2-AYB	2,63
9	AY 182-14	Echangeur G avec tube d'échappement ..... AYA 2	25,25
—	AM 182-14	Echangeur G avec tube d'échappement ..... AYB	28,51
10	AY 182-1	Pot de détente avec tubes ..... AYA 2	51,02
—	AM 182-1d	Pot de détente avec tubes ..... AYB	47,34
11	AY 182-4	Tube interm. entre pot détente et silenc. échap. AYA 2-AYB	9,92
12	AM 222-6a	Tamis ou crépine d'aspiration d'huile .... AYA 2-AYB	7,23
13	AZ 113-6	Corps de pompe à huile (coussinet d'arbre à cames) AYA 2	11,22
—	AM 113-6c	Corps de pompe à huile (coussinet d'arbre à cames) AYB	16,37
14	AZ 222-8	Roue à denture int. de pompe à huile ..... AYA 2	3,11
—	AM 222-8b	Roue à denture int. de pompe à huile ..... AYB	2,79
15	AZ 222-7	Pignon de pompe à huile ..... AYA 2	2,37
—	AM 222-7b	Pignon de pompe à huile ..... AYB	2,03
16	AZ 222-87	Couvercle de pompe à huile ..... AYA 2	6,66
—	AM 222-87a	Couvercle de pompe à huile ..... AYB	6,66
17	AM 533-01	Démarreur DUCELLIER 6 V ..... AYA 2	261,22
—	AM 533-01a	Démarreur PARIS-RHONE 6 V ..... AYA 2	257,80
—	AY 533-05a	Démarreur DUCELLIER 12 V ..... AYA 2-AYB	297,08
—	AY 533-05b	Démarreur PARIS-RHONE 12 V ..... AYA 2-AYB	245,24
18	AY 171-0	Filtre à air avec silencieux incorporé ..... AYA 2	90,73
—	AYB 171-0	Filtre à air MIOM avec silencieux incorporé et cartouche ..... AYB	77,08
19	AY 171-5	Cartouche filtrante ..... AYA 2-AYB	11,85
20	AY 171-111	Tube d'aspiration de filtre à air ..... AYA 2-AYB	7,73
21	AY 171-3	Raccord de liaison filtre à air carburateur AYA 2-AYB	5,47
22		.....	.....
23	AY 173-0	Pompe à essence GUIOT ..... AYA 2-AYB	29,98
—	AY 173-0a	Pompe à essence SEV ..... AYA 2-AYB	29,13
24	AY 221-1	Reniflard avec tube de remplissage d'huile .. AYA 2	21,68
—	AYB 221-1	Reniflard avec tube de remplissage d'huile .... AYB	22,82
25	AY 532-010	Alternateur DUCELLIER 12 V ..... AYA 2-AYB	140,66
—	AY 532-010a	Alternateur PARIS-RHONE 12 V ..... AYA 2-AYB	155,26
26	AK 535-1	Régulateur DUCELLIER 12 V ..... AYA 2-AYB	28,23
—	AK 535-1a	Régulateur PARIS-RHONE 12 V ..... AYA 2-AYB	31,74
—	AZ 535-1b	Régulateur DUCELLIER 6 V ..... AYA 2	67,99
—	AZ 535-1c	Régulateur PARIS-RHONE 6 V ..... AYA 2	67,08
—	AZ 535-1e	Régulateur CIBIE 6 V ..... AYA 2	33,45
27	AZ 532-0b	Dynamo complète DUCELLIER 6 V ..... AYA 2	152,60
—	AY 532-0a	Dynamo complète PARIS-RHONE 6 V ..... AYA 2	123,83
28	AZU 212-01	Bobine d'allumage 6 V ..... AYA 2	37,11
—	AM 212-08a	Bobine d'allumage 12 V ..... AYA 2-AYB	39,70
29	A 211-8	Condensateur ..... (→ 10/68 AYA 2-AYB)	5,18
—	AZ 211-8	Condensateur ..... (10/68 → AYA 2-AYB)	4,33
30	A 211-17	Rupteur complet ..... (→ 10/68 AYA 2-AYB)	6,46
—	AZ 211-17	Rupteur complet ..... (10/68 → AYA 2-AYB)	6,46
31	A 211-4a	Came d'allumeur avec entraîneur ..... AYA 2-AYB	6,33
32	AYA 211-6	Masses d'avance automatique ..... AYA 2-AYB	6,39
33	AZ 211-05	Allumeur complet ..... AYA 2-AYB	19,64
34		Carburateur (s'adresser au fabricant).	
35	AY 141-1	Tubulure admission-échappement ..... AYA 2	92,57
—	AY 141-1a	Tubulure adm.-échap. avec support d'alternateur AYA 2	100,36
—	AM 141-1j	Tubulure adm.-échap. avec support d'alternateur AYB	91,52
36	AY 225-1	Réfrigérateur d'huile avec raccords ..... AYA 2	75,61
—	AM 225-1c	Réfrigérateur d'huile avec raccords ..... AYB	79,70

TEMPS DE MAIN-D'ŒUVRE ORIGINE CONSTRUCTEUR

facturables et à ne pas dépasser, exprimés en heures et en centièmes d'heure

Rep.	Opération	Temps
18	FILTRE A AIR - Dépose-repose ou remplacement ..... AYA	0,50
—	FILTRE A AIR ou FILTRE A AIR AVEC SILENCIEUX INCORPORE - Dépose-repose ou remplacement ..... PA-AYA 3-AYA 2-AYB	0,75
19	CARTOUCHE FILTRANTE - Remplacement y compris nettoyage du filtre	0,25
22	SILENCIEUX D'ADMISSION - Dépose-repose ou remplacement ..	0,50
23	POMPE A ESSENCE ou TIGE DE COMMANDE - Remplacement y compris contrôle du dépassement de la tige	
	AYA-AYA 3	0,75
	AYA 2-AYB	1,00
24	RENIFLARD - Dépose-repose ou remplacement	0,50
25	ALTERNATEUR - Dépose-repose ou remplacement	1,00
26	REGULATEUR (pour dynamo ou alternateur) - Dépose-repose ou remplacement	1,00
27	DYNAMO - Dépose-repose y compris dépose-repose de la calandre, du support d'habillage et du ventilateur	1,50
28	BOBINE D'ALLUMAGE - Dépose-repose y compris contrôle préalable ou remplacement	0,50
30	RUPTEUR - (calandre et ventilateur déposés) - Remplacement y compris réglages	1,00
33	ALLUMEUR COMPLET - Remplacement y compris dépose-repose de la calandre, du ventilateur et réglages	
	AYA-AYA 2 Dyn.	1,25
	AYA-AYA 3-AYA 2-AYB Alt.	2,25
34	CARBURATEUR - Dépose-repose ou remplacement y compris la dépose-repose du filtre à air ou du silencieux d'admission et réglages des commandes	1,00
35	TUBULURE ADM-ECH - Dépose-repose pour remplacement des joints y compris la dépose-repose du filtre à air ou du silencieux d'admission	
	AYA-AYA 3	1,50
	AYA 2-AYB	1,75
—	+ Supplément : TUBULURE ADM-ECH - Dressage des plans de joints et nettoyage	+ 0,25
—	TUBULURE ADM-ECH - Remplacement y compris dépose-repose du filtre à air ou silencieux d'admission, désaccouplement-accouplement carburateur	
	AYA-AYA 3	2,00
	AYA 2-AYB	2,25
36	REFRIGERATEUR D'HUILE (collecteur d'air déposé) - Dépose-repose ou remplacement	
	AYA-AYA 3	0,75
	AYA 2-AYB	0,50

Si le renseignement que vous cherchez n'est pas sur cette page, consultez le MODE D'EMPLOI pages T. 57 et T. 58.

CITROËN DYANE

EQUIPEMENT DES MOTEURS

AYA 2-AYB

2e partie

© Modèle déposé E.T.A.I.

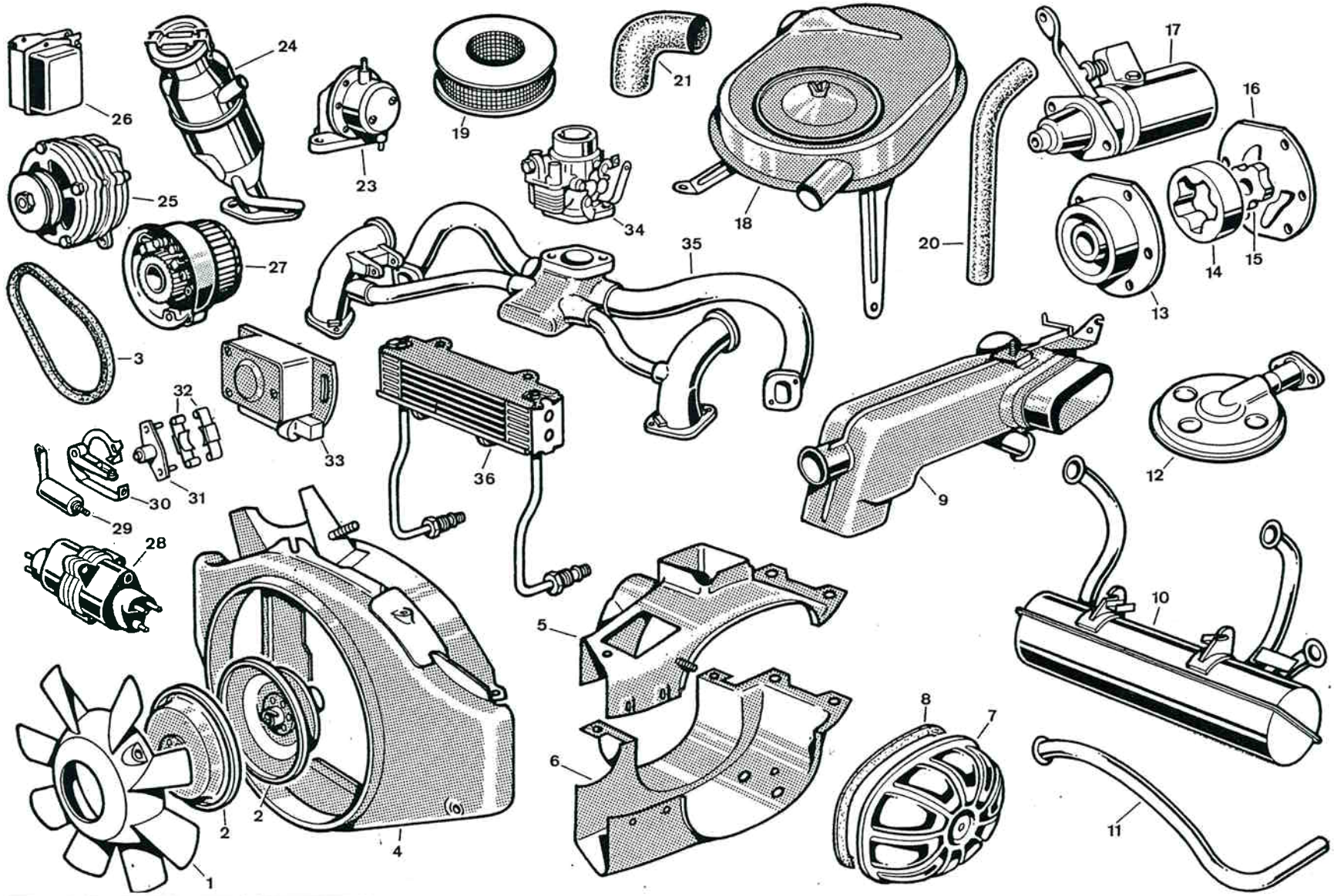

Le BAREME des TEMPS de MAIN-D'ŒUVRE ci-contre, d'origine CITROEN, a été établi en accord avec les EXPERTS de la C.S.N.E.A.F. et par nos SERVICES TECHNIQUES

m
mécanique

OPERATIONS D'ENTRETIEN COURANT SUR MOTEUR

© Modèle déposé E.T.A.I.

1re partie

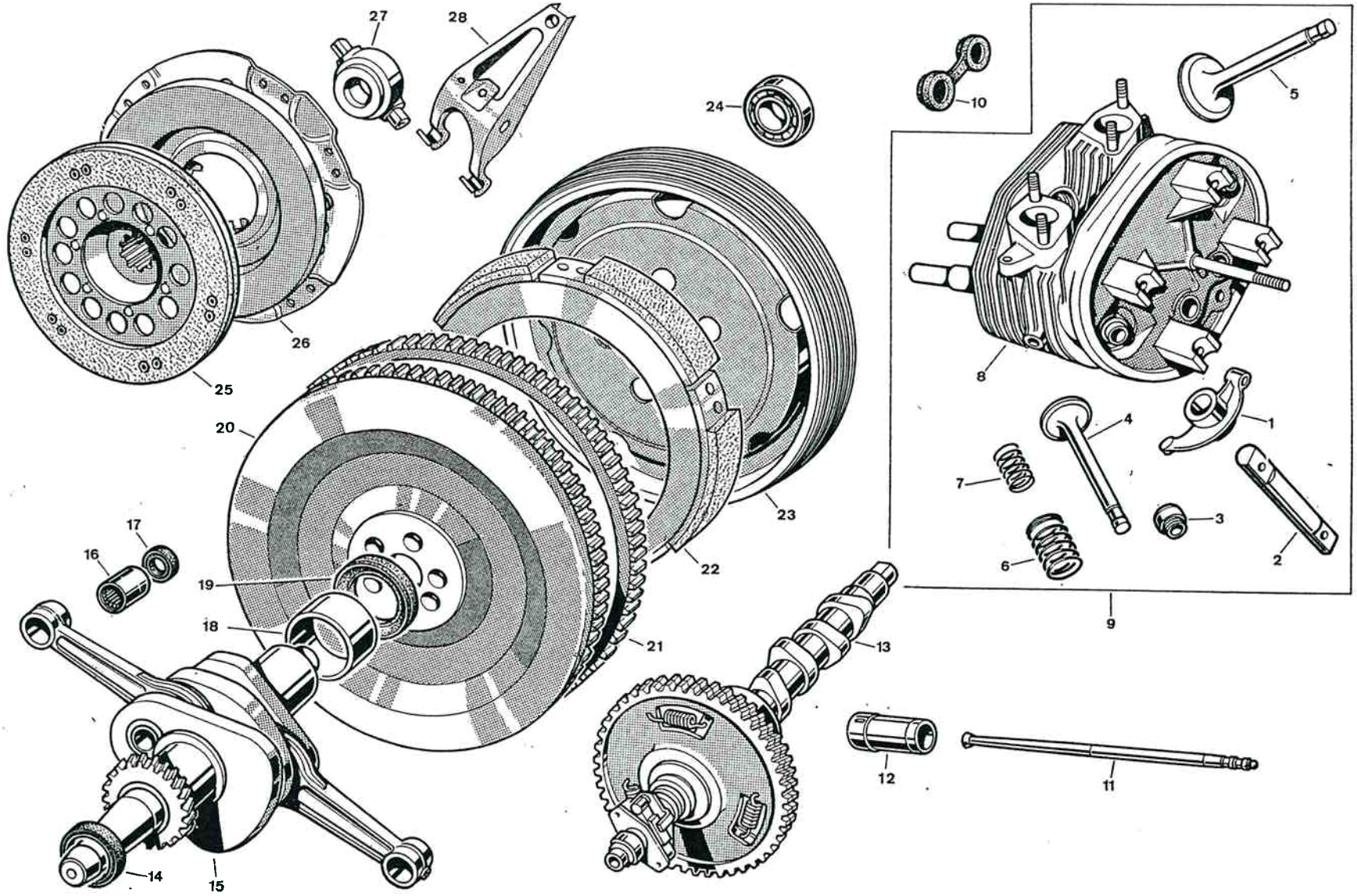

Le BAREME des TEMPS de MAIN-D'ŒUVRE ci-contre, d'origine CITROEN, a été établi en accord avec les EXPERTS de la C.S.N.E.A.F. et par nos SERVICES TECHNIQUES

NOMENCLATURE ET TARIF H.T. DES PIÈCES DÉTACHÉES EN VIGUEUR AVRIL 1969

Rep.	No pièce	Désignation	Prix
1	AM 124-2	Culbuteur AV G (éch.) ou AR D (adm.) . AYA-AYA 3	8,65
—	AM 124-2a	Culbuteur AV D (éch.) ou AR G (adm.) . AYA-AYA 3	8,65
2	AM 124-84a	Axe de culbuteur ..... AYA-AYA 3	4,94
3	AYA 124-63	Poche joints d'étanch. queues soupapes . AYA-AYA 3	12,78
4	AYA 124-8	Soupape d'échappement ..... AYA	7,25
—	AM 124-8b	Soupape d'échappement ..... AYA 3	9,25
5	AYA 124-7	Soupape d'admission ..... AYA	4,33
—	AYA 124-7c	Soupape d'admission ..... AYA 3	
6	AM 124-25	Ressort ext. de soupape ..... AYA-AYA 3	0,89
7	AM 124-9	Ressort int. de soupape ..... AYA-AYA 3	0,85
8	AYA 112-01	Culasse G avec guides, sièges et tubes envel. AYA	88,99
—	AM 112-01m	Culasse G avec guides, sièges et tubes envel. AYA 3	96,09
9	A 112-02	Culasse G compl. avec soup. et culbuteurs .... AYA	155,74
—	AYA 112-02b	Culasse G compl. avec soup. et culbuteurs .. AYA 3	153,81
10	AZ 224-95	Joint double d'étanchéité de tubes enveloppes . AYA	2,50
—	AM 224-95a	Joint d'étanchéité de tube enveloppe ..... AYA 3	0,83
11	AZ 124-5c	Tige de culbuteur → 12/68 ..... AYA	6,44
—	AYA 124-5	Tige de culbuteur 12/68 → ..... AYA	6,03
—	AM 124-5d	Tige de culbuteur → 3/68 ..... AYA 3	4,46
—	AM 124-5e	Tige de culbuteur 3/68 → ..... AYA 3	6,10
12	AZ 124-1	Poussoir de tige de culbuteur ..... AYA-AYA 3	6,30
13	AYA 123-0a	Arbre à cames ..... AYA	94,26
—	AM 123-0d	Arbre à cames ..... AYA 3	106,05
14	612-604	Bague AV d'étanchéité de vilebr. (1er cas) AYA-AYA 3	1,45
—	612-607	Bague AV d'étanch. de vilebr. (2e cas) ..... AYA	2,09
15	AYA 121-022	Vilebrequin avec bielles ..... AYA	184,11
—	AM 121-022	Vilebrequin avec bielles ..... AYA 3	233,29
16	620-320	Douille à aiguilles en bout de vilebrequin (1er cas) AYA-AYA 3	2,44
—	620-323	Douille à aiguilles en bout de vilebrequin (2e cas) AYA-AYA 3	2,96
17	612-648	Joint d'étanchéité de douille en bout de vileb. (1er cas) AYA-AYA 3	0,71
—	612-649	Joint d'étanchéité de douille en bout de vileb. (2e cas) AYA-AYA 3	0,81
18	AYA 113-2	Coussinet AR de vilebrequin ..... AYA	9,50
—	AM 113-2	Coussinet AR de vilebrequin ..... AYA 3	11,50
19	612-637	Bague d'étanchéité AR de vilebrequin ..... AYA	0,86
—	612-652	Bague d'étanchéité AR de vilebrequin ..... AYA 3	2,54
20	AM 121-05a	Volant moteur, embrayage normal ..... AYA	45,09
—	AM 121-05g	Volant moteur, embrayage normal ..... AYA 3	67,50
—	AZ 121-05a	Volant moteur, embrayage centrifuge ..... AYA	43,27
—	AM 121-05h	Volant moteur, embrayage centrifuge ..... AYA 3	53,41
21	A 533-1a	Couronne de démarreur ..... AYA-AYA 3	13,06
22	AM 312-7d	Couronne d'accoupl. d'embr. centrif. .... AYA-AYA 3	73,85
23	AZ 312-01	Tambour d'embr. centrif. avec roulement ..... AYA	43,59
—	AM 312-01a	Tambour d'embr. centrif. avec roulement .... AYA 3	42,70
24	620-103	Roulement de tambour d'embr. centrif. .. AYA-AYA 3	6,18
25	AZ 313-01b	Disque d'embrayage normal ..... AYA	24,37
—	AM 313-01	Disque d'embrayage normal ..... AYA 3	30,41
—	AM 313-01	Disque d'embrayage centrifuge ..... AYA-AYA 3	30,41
26	A 312-0a	Mécanisme d'embrayage ..... AYA	43,19
—	AM 312-0a	Mécanisme d'embrayage → 7./68 ..... AYA 3	43,19
—	AM 312-0c	Mécanisme d'embrayage 7/68 → ..... AYA 3	42,29
27	AZ 314-01c	Support et bague de butée d'embrayage normal ou centrifuge ..... AYA	10,19
—	AM 314-01b	Support et bague de butée d'embrayage normal ou centrifuge → 7/68 ..... AYA 3	11,73
—	AM 314-01c	Support et bague de butée d'embrayage normal ou centrifuge 7/68 → ..... AYA 3	28,82
28	AY 314-4a	Fourchette d'embrayage ..... AYA (→ 7/68 AYA 3)	9,00
—	AM 314-4c	Fourchette d'embrayage 7/68 → ..... AYA 3	9,00

TEMPS DE MAIN-D'ŒUVRE ORIGINE CONSTRUCTEUR facturables et à ne pas dépasser, exprimés en heures et en centièmes d'heure

Rep.	Opération	Temps
	MOTEUR	
	Mise au point simple (voir Ensembles moteurs page T. 49)	3,75
	Mise au point complète (voir Ensembles moteurs page T. 49)	6,00
	CONTROLE DES COMPRESSIONS au compressiomètre	0,50
	BOUGIES - Dépose-repose y compris contrôle statique et nettoyage	0,75
1	CULBUTEURS - Réglage y compris collage des joints et contrôle des fuites	0,75
3	JOINTS PERFECT CIRCLE (culasses déposées) - Pose avec modification des culasses	
8	1 CULASSE (sur véhicule) - Dépose-repose y compris dépose-repose de l'ensemble pare-chocs-support d'habillage AV, de l'aile, joue d'aile et passage de roue - Réglage des culbuteurs, et contrôle des fuites ..... AYA-AYA 3	5,25
	(Sans dépose de l'ensemble pare-chocs-support d'habillage AV) AYA 2-AYB	3,00
—	2 CULASSES (sur véhicule) - Même opération ..... AYA-AYA 3	6,75
	(Sans dépose de l'ensemble pare-chocs-support d'habillage AV) AYA 2-AYB	4,50
—	+ Supplément : 1 CULASSE - Epreuve au banc	+ 1,00
—	+ Supplément : 2 CULASSES - Epreuve au banc	+ 1,50
—	+ Supplément : 1 CULASSE - Déshabillage-habillage pour remp. ..	+ 0,25
4 et 5	+ Supplément : SOUPAPES - Rodage 1 culasse	+ 1,50
—	+ Supplément : SOUPAPES - Rodage 2 culasses	+ 2,25
—	RODAGE DE SOUPAPES (sur véhicule) y compris dépose-repose de l'ensemble pare-chocs-support d'habillage AV, des ailes, joues d'ailes, passages de roues et des 2 culasses avec remplacement des soupapes d'échappement - Réglage des culbuteurs, collage des joints, contrôle des fuites y compris mise au point simple du moteur ..... AYA-AYA 3	12,25
	(Sans dépose de l'ensemble pare-chocs-support d'habillage AV) AYA 2-AYB	10,00
11 et 12	+ Supplément : TIGES ET POUSSOIRS - Contrôle	+ 0,25
	+ Supplément : CYLINDRES ET PISTONS - Contrôle	+ 0,50
	+ Supplément : CYLINDRES ET PISTONS - Remplacement	+ 1,25

Suite des opérations d'entretien courant page T. 46

Si le renseignement que vous cherchez n'est pas sur cette page, consultez le MODE D'EMPLOI pages T. 57 et T. 58.

CITROËN DYANE

NOMENCLATURE ET TARIF H.T. DES PIÈCES DÉTACHÉES EN VIGUEUR AVRIL 1969

Rep.	No pièce	Désignation	Prix
1	AM 124-2e	Culbuteur AV G (éch.) ou AR D (adm.) ..... AYA 2	18,94
—	AM 124-2g	Culbuteur AV G (éch.) ou AR D (adm.) ..... AYB	8,94
—	AM 124-2d	Culbuteur AV D (éch.) ou AR G (adm.) ..... AYA 2	18,94
—	AM 124-2f	Culbuteur AV D (éch.) ou AR G (adm.) ..... AYB	8,94
2	AM 124-84b	Axe de culbuteur ..... AYA 2-AYB	2,05
3	AYA 124-63	Pochettes de joints d'étanchéité de queues de soupapes ..... AYA 2-AYB	12,78
4	AY 124-8	Soupape d'échappement ..... AYA 2	7,89
—	AM 124-8d	Soupape d'échappement ..... AYB	15,88
5	AY 124-7	Soupape d'admission ..... AYA 2	3,79
—	AM 124-7e	Soupape d'admission ..... AYB	4,84
6	AM 124-25a	Ressort ext. de soupape ..... AYA 2-AYB	0,96
7	AM 124-9a	Ressort int. de soupape ..... AYA 2-AYB	0,51
8	AY 112-01	Culasse G avec guides, sièges et tubes enveloppes ..... AYA 2	83,74
—	AM 112-01j	Culasse G avec guides, sièges et tubes enveloppes ..... AYB	99,94
9	AY 112-02	Culasse G complète avec soupapes et culbuteurs AYA 2	152,54
—	AM 112-02m	Culasse G complète avec soupapes et culbuteurs AYB	176,74
10	AM 224-95b	Joint double d'étanchéité de tubes enveloppes AYA 2-AYB	1,50
11	AY 124-5	Tige de culbuteur ..... AYA 2	5,42
—	AM 124-5c	Tige de culbuteur ..... AYB	5,26
12	AM 124-1a	Poussoir de tige de culbuteur ..... AYA 2-AYB	6,59
13	AY 123-0	Arbre à cames ..... AYA 2	94,26
—	AM 123-0b	Arbre à cames ..... AYB	91,27
14	612-604	Bague AV d'étanchéité de vilebrequin (1er cas) AYA 2-AYB	1,45
—	612-607	Bague AV d'étanchéité de vilebrequin (2e cas) AYA 2	2,09
15	AY 121-022	Vilebrequin avec bielles ..... AYA 2	209,31
—	AM 121-022a	Vilebrequin avec bielles ..... AYB	223,03
16	620-320	Douille à aiguilles en bout de vilebrequin (1er cas) AYA 2-AYB	2,44
—	620-323	Douille à aiguilles en bout de vilebrequin (2e cas) AYA 2-AYB	2,96
17	612-648	Joint d'étanchéité de douille de vileb. (1er cas) AYA 2-AYB	0,71
—	612-649	Joint d'étanchéité de douille en bout de vileb. (2e cas) AYA 2-AYB	0,81
18	AY 113-2	Coussinet AR de vilebrequin ..... AYA 2	5,74
—	AM 113-2a	Coussinet AR de vilebrequin ..... AYB	10,50
19	612-653	Bague AR d'étanchéité de vilebrequin ..... AYA 2	1,07
—	612-654	Bague AR d'étanchéité de vilebrequin ..... AYB	1,33
20	AY 121-05	Volant moteur, embrayage normal ..... AYA 2	67,69
—	AM 121-05f	Volant moteur, embrayage normal ..... AYB	78,11
—	AY 121-05a	Volant moteur, embrayage centrifuge ..... AYA 2	52,42
—	AM 121-05j	Volant moteur, embrayage centrifuge ..... AYB	68,86
21	A 533-1a	Couronne de démarreur ..... AYA 2-AYB	13,06
22	AM 312-7d	Couronne d'accouplement d'embrayage centrifuge AYA 2-AYB	73,85
23	AM 312-01a	Tambour d'embrayage centrifuge avec roulement AYA 2-AYB	42,70
24	620-103	Roulement de tambour d'embrayage centrifuge AYA 2-AYB	6,18
25	AY 313-01	Disque d'embrayage normal ..... AYA 2-AYB	35,12
—	AM 313-01	Disque d'embrayage centrifuge ..... AYA 2	30,41
—	AY 313-01	Disque d'embrayage centrifuge ..... AYB	35,12
26	AY 312-0	Mécanisme d'embrayage ..... AYA 2-AYB	38,98
27	AM 314-01c	Butée à billes d'embrayage normal ou centrifuge AYA 2-AYB	28,82
28	AM 314-4c	Fourchette d'embrayage ..... AYA 2-AYB	9,00

TEMPS DE MAIN-D'ŒUVRE ORIGINE CONSTRUCTEUR facturables et à ne pas dépasser, exprimés en heures et en centièmes d'heure

Rep.	Opération	Temps
	Suite de la page T. 45	
16 et 17	DOUILLE A AIGUILLES ET BAGUE D'ETANCHEITE en bout de vilebrequin (moteur déposé et désaccouplé) - Remplacement ..	0,25
21	COURONNE DE DEMARREUR (volant moteur déposé) - Remp. ..	0,50
23 à 27	EMBRAYAGE CENTRIFUGE (sur véhicule) - Révision ou remplacement y compris la dépose-repose moteur, du tambour (sur B.V.) - Remplacement d'une ou plusieurs pièces : tambour, disque, mécanisme ou butée - Toilage du plateau et disque, examen du mécanisme et nettoyage - Réglages moteur et garantie d'embrayage AYA-AYA 3	5,50
	AYA 2-AYB	5,75
22	+ Supplément : COURONNE PORTE MASSELOTTES (sur volant moteur) - Remplacement	+ 0,50
24	+ Supplément : ROULEMENT DE TAMBOUR - Remplacement	+ 0,25
23 à 26	EMBRAYAGE CENTRIFUGE (moteur déposé et désaccouplé) - Examen ou remplacement du mécanisme et disque y compris la dépose-repose ou remplacement du tambour sur B.V.	1,00
22	+ Supplément : COURONNE PORTE MASSELOTTES (sur volant moteur) - Remplacement	+ 0,50
27 et 28	+ Supplément : BUTEE ET FOURCHETTE - Remplacement	+ 0,25
16	+ Supplément : DOUILLE A AIGUILLES (en bout de vilebrequin) - Remplacement y compris remplacement de la bague (17)	+ 0,25
25 à 27	EMBRAYAGE NORMAL (sur véhicule) - Révision ou remplacement y compris la dépose-repose moteur - Remplacement d'une ou plusieurs pièces : disque, mécanisme ou butée, toilage du plateau et disque, examen du mécanisme et nettoyage - Réglages moteur et garantie d'embrayage AYA-AYA 3	5,00
	AYA 2-AYB	5,25
25 et 26	EMBRAYAGE NORMAL (moteur déposé et désaccouplé) - Examen ou remplacement du mécanisme et du disque	0,75
27 et 28	+ Supplément : BUTEE ET FOURCHETTE - Remplacement	+ 0,25
16	+ Supplément : DOUILLE A AIGUILLES (en bout de vilebrequin) .. Remplacement y compris remplacement de la bague (17)	+ 0,25

Si le renseignement que vous cherchez n'est pas sur cette page, consultez le MODE D'EMPLOI pages T. 57 et T. 59.

OPERATIONS D'ENTRETIEN COURANT SUR MOTEUR

AYA 2-AYB

2e partie

© Modèle déposé E.T.A.I.

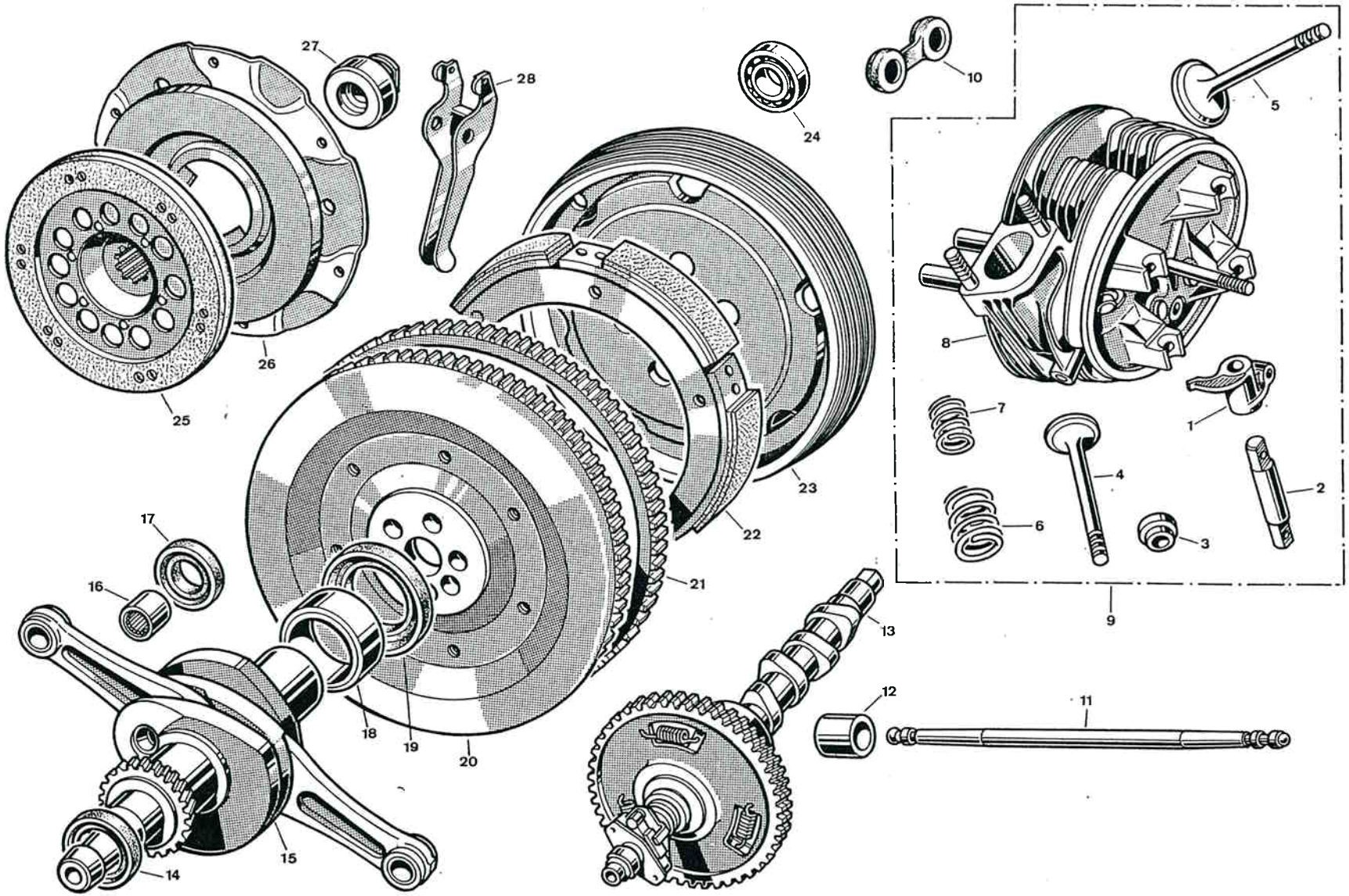

Le BAREME des TEMPS de MAIN-D'ŒUVRE ci-contre, d'origine CITROEN, a été établi en accord avec les EXPERTS de la C.S.N.E.A.F. et par nos SERVICES TECHNIQUES

© Modèle déposé E.T.A.I.

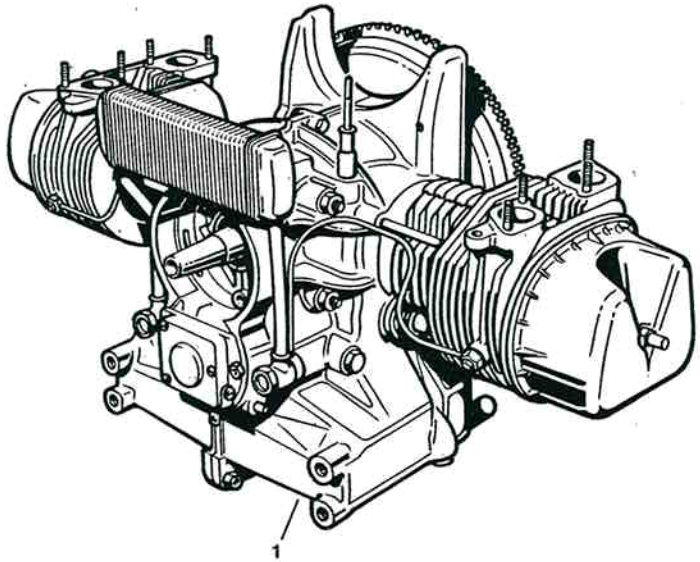

AYA _ AYA3

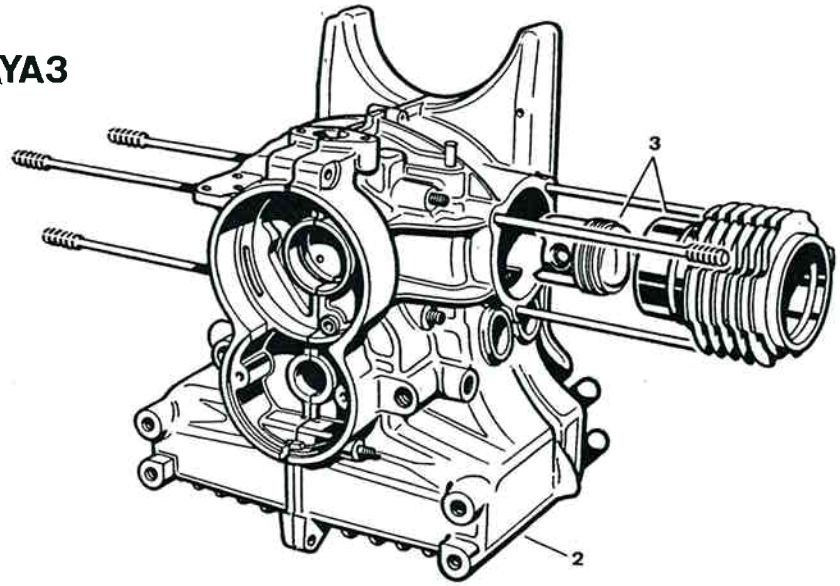

AYA2 _ AYB

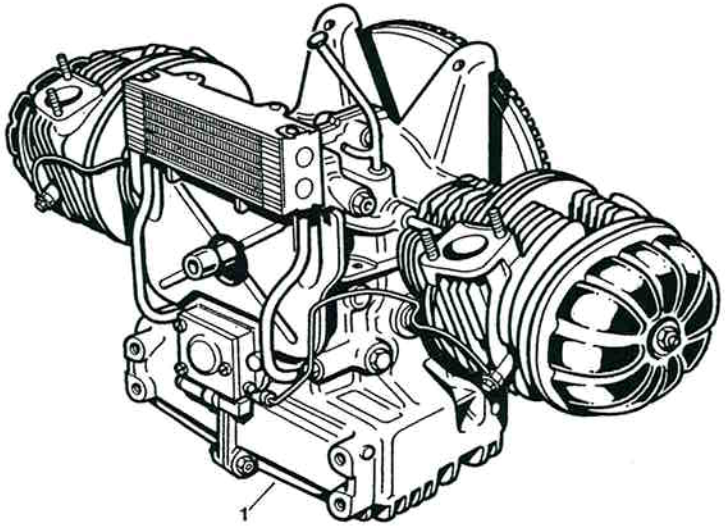

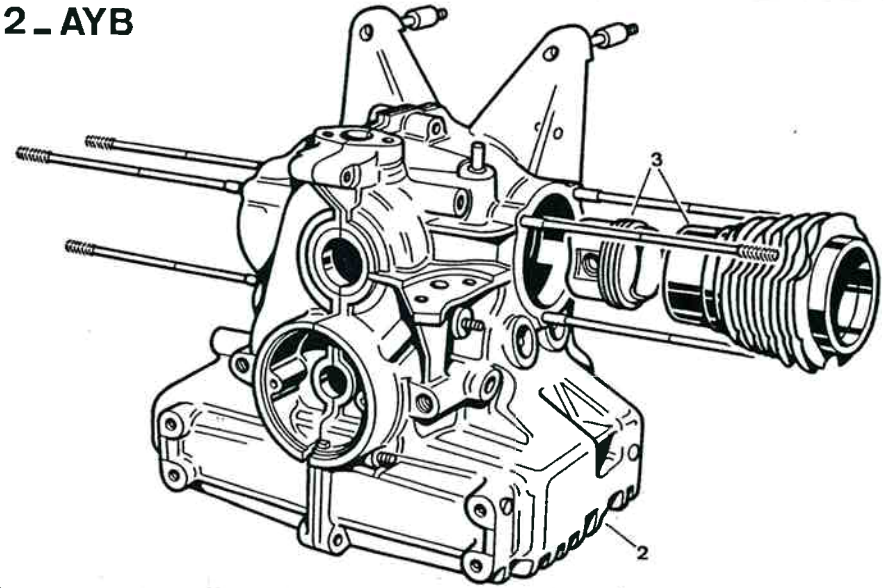

Les moteurs sont fournis avec réfrigérateur d'huile, jauge d'huile et allumeur.

Le BAREME des TEMPS de MAIN-D'ŒUVRE ci-contre, d'origine CITROEN, a été établi en accord avec les EXPERTS de la C.S.N.E.A.F. et par nos SERVICES TECHNIQUES

CITROËN DYANE

Si le renseignement que vous cherchez n'est pas sur cette page, consultez le MODE D'EMPLOI pages T. 57 et T. 58.

NOMENCLATURE ET TARIF H.T. DES PIÈCES DÉTACHÉES EN VIGUEUR AVRIL 1969

Rep.	N° pièce	Désignation	Prix
		AYA-AYA 3	
1	AYA 1-03	Moteur neuf complet - embrayage normal ..... AYA	1113,80
—	AYA 1-03a	Moteur neuf complet - embrayage centrifuge .. AYA	1190,86
—	AYA 1-03d	Moteur neuf complet - embrayage normal → 7/68 AYA 3	
—	AYA 1-03-f	Moteur neuf complet - embrayage normal 7/68 → AYA 3	
—	AYA 1-03e	Moteur neuf complet - embrayage centrifuge AYA 3	1201,59
2	AYA 114-01	Carter moteur ..... AYA	204,75
—	AYA 114-01b	Carter moteur ..... AYA 3	199,89
3	AYA 111-02	Jeu de 2 cylindres pistons avec axes et segm. AYA	133,59
—	AM 111-02b	Jeu de 2 cylindres pistons avec axes et segm. AYA 3	144,79

Rep.	N° pièce	Désignation	Prix
		AYA 2-AYB	
1	AY 1-03	Moteur neuf complet - embr. norm. (équip. 6 V) AYA 2	
—	AY 1-03a	Moteur neuf complet - embrayage normal .... AYA 2	
—	AY 1-03b	Moteur neuf complet - embr. centrif. (équip. 6 V) AYA 2	
—	AY 1-03c	Moteur neuf complet - embrayage centrifuge AYA 2	
—	AYB 1-021A	Moteur neuf complet - embrayage normal ..... AYB	1447,00
—	AYB 1-03a	Moteur neuf complet - embrayage centrifuge .. AYB	1244,96
2	AY 114-01	Carter moteur ..... AYA 2	223,87
—	AM 114-01g	Carter moteur ..... AYB	226,19
3	AY 111-02	Jeu de 2 cylindres pistons avec axes et segm. AYA 2	133,59
—	AYB 111-02a	Jeu de 2 cylindres pistons avec axes et segm. AYB	144,79

TEMPS DE MAIN-D'ŒUVRE ORIGINE CONSTRUCTEUR

facturables et à ne pas dépasser, exprimés en heures et en centièmes d'heure

Rep.	Opération	Temps
	Opérations communes à tous types	
	MISE AU POINT SIMPLE - Comprenant nettoyage ou remplacement des bougies, contrôle des compressions. Nettoyages : filtre à air avec cartouche, gicleurs du carburateur (sur véhicule). Réglages des contacts du rupteur, du point d'allumage et du ralenti	3,75
	MISE AU POINT COMPLETE - Comprenant en plus de la mise au point simple : réglage des culbuteurs et collage des joints, remises en état de l'allumeur et du carburateur (déposé), contrôle de la batterie et du débit de la pompe à essence	6,00
	MOTEUR - Dépose-repose de l'ensemble moteur-B.V., désaccouplement-accouplement, y compris dépose-repose de la calandre (AYA-AYA 3), purge complète des freins. Réglages du frein à main, du moteur et de la garantie d'embrayage	
	AYA-AYA 3	5,25
	AYA 2-AYB	6,00
	+ Supplément : ENSEMBLE MOTEUR B.V. et AV de PLATEFORME - Nettoyage	+ 0,50
	MOTEUR (déposé et désaccouplé de la B.V.) - Déshabillage-habillage, vidange et plein	
	AYA-AYA 3	2,75
	AYA 2-AYB	3,50
	MOTEUR NEUF (sur véhicule) - Remplacement y compris dépose-repose de l'ensemble pare-chocs-support d'habillage avant du moteur, déshabillage de l'ancien, habillage du nouveau, vidange et plein, nettoyage moteur et plateforme, et réglage de la garantie d'embrayage - Mise au point simple du moteur	
	AYA-AYA 3	8,75
	AYA 2-AYB	9,75

Rep.	Opération	Temps
	MOTEUR SEUL - Dépose-repose y compris dépose-repose de l'ensemble pare-chocs-support d'habillage AV - Réglages : moteur et garantie d'embrayage	
	AYA-AYA 3	3,75
	AYA 2-AYB	4,00
	MOTEUR (déposé) - Remise en état y compris déshabillage-habillage, démontage-remontage complet du moteur, contrôle et remplacement éventuel des pièces défectueuses, nettoyage, réglages, passage au banc, mise au point complète, vidange et plein - Non compris remise en état des culasses et rodage des soupapes	9,75
	+ Supplément : CULASSES - Remise en état et rodage soupapes	+ 2,25
	+ Supplément : CARTER-MOTEUR - Remplacement	+ 0,50
	+ Supplément : TUBULURE ADM-ECH - Surfaçage	+ 0,50
	CYLINDRES ET PISTONS (sur véhicule) - Remplacement y compris dépose-repose des ailes, joues d'ailes, passages de roues et des culasses; contrôle tiges et poussoirs, réglage culbuteurs, collage des joints et contrôle des fuites ..... (Sans dépose de l'ensemble pare-chocs-support d'habillage AV)	
	AYA-AYA 3	10,50
	AYA 2-AYB	8,50

EVALUATION DE DIVERSES REPARATIONS COURANTES
POUR REPRISE D'UN VEHICULE

CITROËN DYANE

Opération	Prix H.T. des pièces à remplacer	Temps de main-d'œuvre AYA AYA 3	Temps de main-d'œuvre AYA 2 AYB
MOTEUR			
MISE AU POINT SIMPLE - Comprenant nettoyage ou remplacement des bougies, contrôle des compressions - Nettoyages : filtre à air avec cartouche, gicleurs du carburateur (sur véhicule) - Réglages des contacts du rupteur, du point d'allumage et du ralenti		3,75	3,75
Même opération suite à révision du moteur		1,50	1,50
Même opération suite à révision des culasses		2,75	2,75
MISE AU POINT COMPLETE - Comprenant en plus de la mise au point simple : réglage des culbuteurs et collage des joints, remises en état de l'allumeur et du carburateur (déposé), contrôle de la batterie et du débit de la pompe à essence		6,00	6,00
Même opération suite à révision du moteur		2,25	2,25
Même opération suite à révision des culasses		4,50	4,50
ENSEMBLE MOTEUR-B.V. - (Voir § BOITE DE VITESSES)			
MOTEUR SEUL - Dépose-repose y compris dépose-repose de l'ensemble pare-chocs-support d'habillage AV - Réglages : moteur et garantie d'embrayage		3,75	4,00
MOTEUR (déposé) - Déshabillage-habillage, vidange et plein		2,75	3,50
+ Supplément : MOTEUR et AV de PLATEFORME - Nettoyage		+ 0,50	+ 0,50
MOTEUR - ECHANGE STANDARD (sur véhicule) - Remplacement y compris dépose-repose de l'ensemble pare-chocs-support d'habillage AV, du moteur, déshabillage de l'ancien, habillage du nouveau, vidange et plein, nettoyage moteur et AV de plateforme - Réglage de la garantie d'embrayage - Mise au point simple du moteur	850,00	8,75	9,75
+ Supplément : COMPLEMENT A LA MISE AU POINT SIMPLE - Comprenant nettoyage et remise en état complète du carburateur, contrôle batterie et débit de la pompe à essence			
MOTEUR (déposé) - Remise en état y compris déshabillage-habillage, démontage-remontage complet du moteur, contrôle et remplacement éventuel des pièces défectueuses, nettoyage, réglages, passage au banc, mise au point complète, vidange et plein - Non compris remise en état des culasses et rodage des soupapes			
VILEBREQUIN	220,00		
VOLANT MOTEUR	70,00		
ARBRE A CAMES	95,00		
CYLINDRES ET PISTONS	150,00		
Temps de la remise en état		9,75	9,75
+ Supplément : CULASSES - Remise en état et rodage des soupapes		+ 2,25	+ 2,25
+ Supplément : CARTER NEUF - Remplacement	220,00	+ 0,50	+ 0,50

Opération	Prix H.T. des pièces à remplacer	Temps de main-d'œuvre AYA AYA 3	Temps de main-d'œuvre AYA 2 AYB
+ Supplément : VOLANT MOTEUR - Rectification (embrayage normal uniquement)		+ 0,50	+ 0,50
+ Supplément : COURONNE DE DEMARREUR (volant moteur déposé) - Remplacement	13,00	+ 0,50	+ 0,25
+ Supplément : TUBULURE ADM.-ECH. - Surfaçage des plans de joints		+ 0,25	+ 0,25
CONTROLE DES COMPRESSIONS (au compressiomètre)		0,50	0,50
RODAGE DES SOUPAPES (sur véhicule) - y compris dépose-repose de l'ensemble pare-chocs-support d'habillage AV, des ailes, joues d'ailes, passages de roues et des 2 culasses avec remplacement des soupapes d'échappement - Réglage des culbuteurs, collage des joints, contrôle des fuites y compris mise au point simple du moteur		12,25	
(Sans dépose de l'ensemble pare-chocs-support d'habillage AV)			10,00
+ Supplément : TIGES ET POUSSOIRS - Contrôle		+ 0,25	+ 0,25
+ Supplément : CYLINDRES ET PISTONS - Contrôle		+ 0,50	+ 0,50
+ Supplément : CYLINDRES ET PISTONS - Remplacement	150,00	+ 1,25	+ 1,25
CYLINDRES ET PISTONS (sur véhicule) - Remplacement y compris dépose-repose des ailes, joues d'ailes, passages de roues et des culasses; contrôle tiges et poussoirs, réglage des culbuteurs, collage des joints et contrôle des fuites	150,00	10,50	
(Sans dépose de l'ensemble pare-chocs-support d'habillage AV)	150,00		8,50
POMPE A ESSENCE ou TIGE DE COMMANDE - Remplacement y compris contrôle du dépassement de la tige	28,00	0,75	1,00
REFRIGERATEUR D'HUILE (collecteur déposé) - Remplacement	25,00	0,75	0,50
CARBURATEUR - Remplacement y compris dépose-repose du filtre à air ou du silencieux d'admission	78,00	1,00	1,00
TUBE AV D'ECHAPPEMENT - Remplacement	10,00	1,25	
ECHANGEUR - Remplacement y compris réglage des commandes et dépose-repose du filtre-silencieux d'admission			
Côté gauche	28,00		1,00
Côté droit	28,00		0,75
POT DE DETENTE - Remplacement	50,00	1,75	1,25
TUBE INTERMEDIAIRE D'ECHAPPEMENT - Remplacement	11,00	1,00	1,00
SILENCIEUX D'ECHAPPEMENT - Remplacement	25,00	1,25	1,25
TUBE AR D'ECHAPPEMENT - Remplacement	10,00	1,00	1,00

Si le renseignement que vous cherchez n'est pas sur cette page, consultez le MODE D'EMPLOI pages T. 57 et T. 58.

CITROËN DYANE

Opération	Prix H.T. des pièces à remplacer	Temps de main-d'œuvre AYA AYA 3	Temps de main-d'œuvre AYA 2 AYB
EMBRAYAGE			
EMBRAYAGE NORMAL (sur véhicule) - Révision ou remplacement y compris dépose-repose moteur, remplacement d'une ou plusieurs pièces : disque, mécanisme ou butée - Examen du mécanisme, toilage du plateau, disque et nettoyage			
DISQUE	35,00		
MECANISME	40,00		
BUTEE	30,00		
Temps de la révision ou du remplacement		5,00	5,25
+ Supplément : DOUILLE A AIGUILLES (en bout de vilebrequin) - Remplacement y compris remplacement de la bague d'étanchéité	4,00		+ 0,25
EMBRAYAGE CENTRIFUGE (sur véhicule) - Révision ou remplacement y compris dépose-repose moteur, du tambour (sur B.V.) - Remplacement d'une ou plusieurs pièces : tambour, disque, mécanisme ou butée - Examen du mécanisme, toilage du plateau et disque et nettoyage			
TAMBOUR	45,00		
DISQUE	35,00		
MECANISME	40,00		
BUTEE	30,00		
Temps de la révision ou du remplacement		5,50	5,75
+ Supplément : COURONNE PORTE MASSELOTTES (sur volant moteur) - Remplacement	75,00	+ 0,50	+ 0,50
+ Supplément : ROULEMENT DE TAMBOUR - Remplacement	7,00	+ 0,25	+ 0,25
+ Supplément : DOUILLE A AIGUILLES (en bout de vilebrequin) - Remplacement y compris remplacement de la bague d'étanchéité	4,00	+ 0,25	+ 0,25
CABLE DE COMMANDE DE DEBRAYAGE - Remplacement y compris réglage de la garantie d'embrayage	10,00	0,75	1,00
BOITE DE VITESSES			
ENSEMBLE MOTEUR-B.V. - Dépose-repose y compris dépose-repose de la calandre (AYA-AYA 3), désaccouplement-accouplement de la B.V. - Purge complète des freins - Réglages du frein à main, du moteur et de la garantie d'embrayage		5,25	6,00
+ Supplément : ENSEMBLE MOTEUR-B.V. et AV DE PLATEFORME - Nettoyage		+ 0,50	+ 0,50
BOITE DE VITESSES (embrayage normal) - Remplacement y compris dépose-repose de l'ensemble moteur-B.V. - Désaccouplement-accouplement et déshabillage-habillage de la B.V. - Purge complète des freins - Réglages du frein à main, du moteur et de la garantie d'embrayage	1100,00	5,75	6,75

Opération	Prix H.T. des pièces à remplacer	Temps de main-d'œuvre AYA AYA 3	Temps de main-d'œuvre AYA 2 AYB
BOITE DE VITESSES (embrayage centrifuge) - Même opération	1100,00	6,50	7,50
BOITE DE VITESSES (déposée et désaccouplée) - Remise en état y compris déshabillage-habillage, démontage-remontage, contrôle et remplacement éventuel des pièces défectueuses - Nettoyage, réglages, vidange et plein			
COUPLE CONIQUE	120,00		
SYNCHRONISEUR DE 4e	23,00		
TRAIN INTERMEDIAIRE	45,00		
BALADEUR DE 2e et 3e (avec COLLERETTE D'ENTRAINEMENT et ARBRE PRIMAIRE)	75,00		
Temps de remise en état		9,75	10,00
+ Supplément : CARTER B.V. - EMBRAYAGE - Remplacement	130,00	+ 0,50	+ 0,50
+ Supplément : COUVERCLE AR DE B.V. - Surfaçage		+ 0,50	+ 0,50
+ Supplément : ARBRE DE COMMANDE - Remplacement	40,00	+ 0,25	+ 0,25
FREINS			
SEGMENTS DES FREINS AV avec CYLINDRES DE ROUES (sur véhicule) - Remplacement y compris mise sur chandelles, dépose-repose enjoliveurs, roues, ensembles ailes, passages de roues, transmissions côtés roues (uniquement sur véhicules équipés de transmissions à cardans) - Détente-retente câbles du frein à main, nettoyages, centrages, réglages et purge			
(Cas pour transmissions cardans)	140,00		
(Cas pour transmissions billes)	140,00	6,25	6,00
+ Supplément : 2 CYLINDRES DE ROUES - Remise en état		+ 0,50	+ 0,50
SEGMENTS DES FREINS AR avec CYLINDRES DE ROUES (sur véhicule) - Remplacement y compris mise sur chandelles, dépose-repose enjoliveurs, roues - Nettoyages, centrages et réglages	80,00	3,75	3,75
+ Supplément : 2 CYLINDRES DE ROUES - Remise en état		+ 0,50	+ 0,50
MAITRE-CYLINDRE - Dépose-repose y compris remise en état et dépose-repose du pédalier		2,00	2,00
PURGE COMPLETE		0,50	0,50
FREIN A MAIN - Réglage		0,25	0,25

m
mécanique